1067

MV-1067-11-2016

KÄYTTÖOPAS

SUOMI

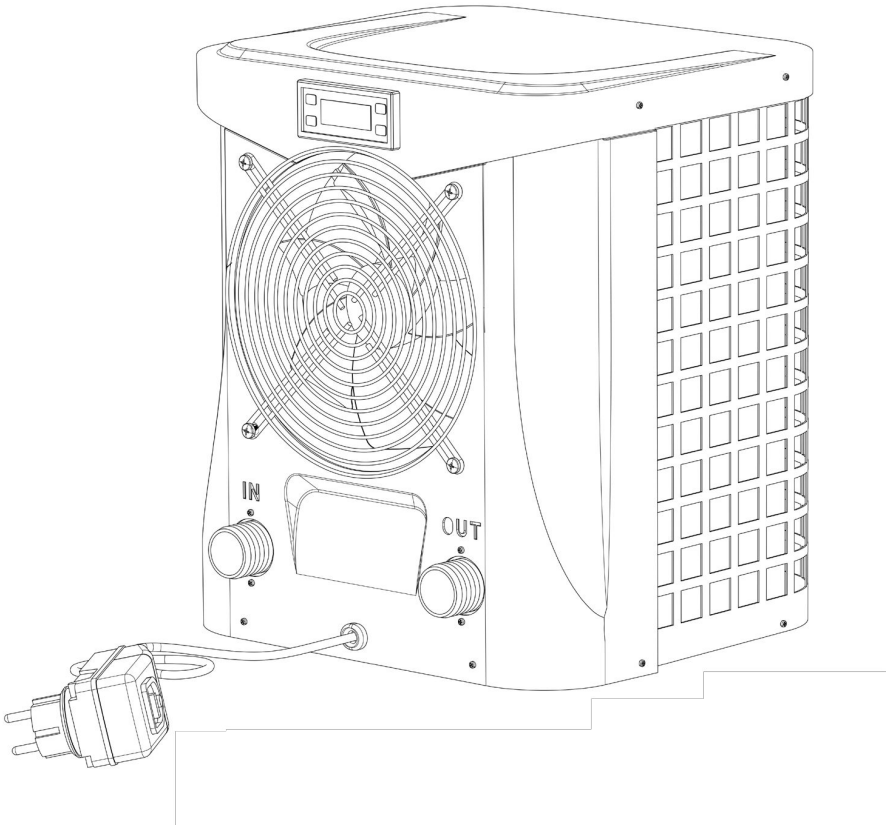

Copyright - All rights reserved Swim & Fun Scandinavia ApS • www.swim-fun.com • MV-1067-11-2016

Sisällysluettelo

1. Tietoa turvallisuudesta	56
2. Johdanto	57
3. Pakkauksen sisältö	58
4. Tekniset tiedot	59
4.1. Suoritustasotiedot	59
5. Lämpöpumpun valmisteleminen käyttöä varten	60
5.1. Etäisyys altaasta	60
5.2. Tyypillinen kokoonpano	60
5.3. Letkun liittäminen	61
5.4. Sähköliitännät	61
6. Käynnistäminen ja asetukset	62
6.1. Näyttö	62
6.2. Järjestelmän käynnistäminen	62
7. Huomioitavaa	65
7.1. Veden kondensoituminen	65
8. Ohjeita	66
8.1. Veden kemiallinen tasapaino	66
8.2. Kylmä/huono sää	66
8.3. Lämpöpumpun käynnistäminen pitkän säilytysajan jälkeen	66
9. Kunnossapito ja virheilmoitukset	67
9.1. Kunnossapito	67
9.2. Hälytykset ja virheilmoitukset	67
10. Ympäristö	68
11. Huolto	68
2. Takuu	69

Copyright - All rights reserved Swim & fun Scandinavia ApS • www.swim-fun.dk • MV-1067-11-2016

1. Tietoa turvallisuudesta

Lue ohjeet huolellisesti ennen lämpöpumpun käyttämistä ja säilytä ne tulevaa tarvetta varten:

1. Pidä yksikkö aina pystysuorassa. Jos yksikköä on kallistettu tai se on ollut kyljellään, odota 24 tuntia ennen lämpöpumpun käynnistämistä.
2. Sijoita yksikkö tasaiselle ja kiinteälle alustalle.
3. Älä pudota lämpöpumppua.
4. Lämpöpumppu on aina asennettava ulos.
5. Tarkasta ennen virran kytkemistä yksikköön, että lämpöpumpun vikavirtasuojalaitteessa (RCD) ilmoitettu jännite vastaa paikallisen sähköverkon jännitettä.
6. Älä käytä pistokkeen vetämiseen liikaa voimaa. Älä kierrä pistoketta lämpöpumpun ympärille.
7. Älä käytä lämpöpumpun yhteydessä muuntajaa, sillä se voi johtaa vaaratilanteisiin.
8. Mikäli pumppu on vaurioitunut kuljetuksen aikana, se on vaihdettava. Ota yhteyttä huoltoliikkeeseen tai vastaavaan ammattitahoon vaaratilanteiden välttämiseksi.
9. Varmista aina ennen koneen käytön aloittamista, että lämpöpumpun vesiliitännät on suljettu hyvin.
10. Älä koskaan työnnä mitään puhaltimen sisään, kun lämpöpumppu on käynnissä, sillä se estää puhaltimen toimimisen ja johtaa vaurioihin.
11. Haihduttimen ripojen on oltava ehjiä.
12. Lämpöpumppua eivät saa käyttää henkilöt, joiden fyysisessä, sensorisessa tai psyykkisessä terveydessä tai kokemuspohjassa tai tietotasossa on rajoitteita, elleivät he ole saaneet opastusta tai ohjeita lämpöpumpun käyttämisestä heidän turvallisuudestaan vastaavalta henkilöltä.
13. Lapsia on kiellettävä leikkimästä lämpöpumpulla.
14. Lämpöpumppu ei toimi alle 15 °C:n lämpötiloissa.
15. Pistoke on irrotettava pistorasiasta, kun lämpöpumppua ei käytetä sekä ennen lämpöpumpun puhdistamista.

Lämpöpumpun moitteeton toiminta edellyttää kolmen seuraavan elementin saatavuutta:

1. Raitis ilma



2. Sähkö



3. Allasvesi



Copyright - All rights reserved Swim & fun Scandinavia ApS • www.swim-fun.dk • MV-1067-11-2016

2. Johdanto

Kiitos, että valitsit HOT SPLASH -lämpöpumpun maanpinnalle asennetun altaasi lämmittämiseen (up to 10.000 liters).

Helposti kytkettävä HOT SPLASH -lämpöpumppu pitää veden lämpimänä silloin kun sinä haluat. Lämpöpumppu lämmittää (monista tekijöistä riippuen) altaan veden ja ylläpitää sen lämpötilaa, jolloin uimakausi pidentyy merkittävästi. HOT SPLASH -lämpöpumpun ainutlaatuinen jäänestotekniikka ja laadukas titaanilämmönvaihdin takaavat pitkäaikaisen ja tehokkaan toiminnan. Teknisten ratkaisujensa ansiosta HOT SPLASH on paras valinta allasveden lämmitykseen.

Tuotteen laatu, toimintavarmuus ja monipuolisuus on varmistettu tiukkojen tuotantostandardien avulla. Tämä käyttöopas sisältää kaikki tarvittavat tiedot tuotteen toiminnasta, asentamisesta ja kunnossapidosta. Lue opas huolellisesti ennen yksikön käyttämistä tai kunnossapitoa. Annettujen suositusten noudattamatta jättäminen johtaa takuun raukeamiseen.

Tuotteen valmistaja ei vastaa henkilö- tai laitevahingoista, joiden syynä on tuotteen virheellinen asennus tai kunnossapito.

HOT SPLASH -lämpöpumpun ominaisuuksia ovat:

1. Kestävä lämpöpumppu
   Lämmönvaihdin on valmistettu ABS-muovista ja titaaniputkista, jotka kestävät pitkäaikaisen altistuksen allasvedelle.

2. Soveltuvuus maanpinnalle asennettaviin altaisiin (up to 10.000 liter)
   Lämpöpumppu on suunniteltu tyypillisiin maanpinnalle asennettaviin altaisiin. Pakkaukseen kuuluva
   letku soveltuu useimpiin maanpinnalle asennettaviin allastyyppeihin.

3. Helppo asennus
   Lämpöpumput testataan tehtaalla huolellisesti, ja
   niiden käyttövalmius tarkastetaan. Asennuksen yhteydessä laitteeseen yhdistetään vain vesi ja sähkö.

4. Hiljainen toiminta
   Tehokas pyörivä kompressori ja hiljainen puhallin pitävät
   HOT SPLASH -lämpöpumpun äänitason alhaisena.

5. Helppokäyttöinen ohjauspaneeli
   Haluttu lämpötila asetetaan lämpöpumpun ohjauspaneelista. Kaikki tärkeät tiedot lämpöpumpun toiminnasta näkyvät tässä näytössä.

Copyright - All rights reserved Swim & fun Scandinavia ApS • www.swim-fun.dk • MV-1067-11-2016

3. Pakkauksen sisältö

1. Lämpöpumppu
2. Letku (x1)
3. Letkunkiristimet (x2)
4. Käyttöopas

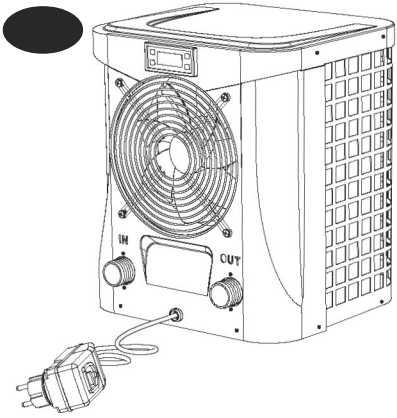

2

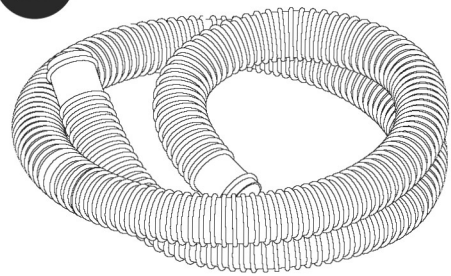

3

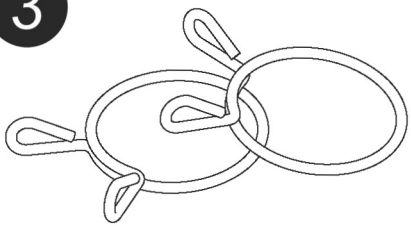

4



Copyright - All rights reserved Swim & fun Scandinavia ApS • www.swim-fun.dk • MV-1067-11-2016

4. Tekniset tiedot

4.1. Suoritustasotiedot

	Yksikkö	HS25
Lämmityskapasiteetti Ilma: 25 °C/Vesi: 25 °C *	kW	2,45
Lämmityskapasiteetti Ilma: 15 °C/Vesi: 25 °C	kW	1,90
Alin käyttölämpötila	°C	+15
Syöttöteho	kW	0,585
COP / A25/W25	COP	4,05
COP / A15/W25	COP	3,55
Altaan maks. tilavuus	m³	10
Käyttövirta	A	2,7
Käyttövirta maks.	A	3,5
Syöttöjännite	V/vaihe/Hz	220-240/1/50
Lauhdutin		Titaanilämmönvaihdin
Kompressorin tyyppi		Pyörivä
Kylmäaine		R410A
Kylmäainepaino	kg	0,28
Puhaltimen syöttöteho	W	45
Puhaltimen nopeus	rpm	2500
Äänitaso, 2 m	dB (A)	58
Vesiliitäntä	mm	32
Veden nimellisvirtaus	m³/h	2
Yksikön nettomitat	mm	312/303/368
Rahditusmitat	mm	320/350/380
Netto-/Rahdituspaino	kg	13

*Mittausolosuhteet: Ulkoilman lämpötila: 25 °C, tuloveden lämpötila: 25 °C, suht. kosteus: 65 %.

Copyright - All rights reserved Swim & fun Scandinavia ApS • www.swim-fun.dk • MV-1067-11-2016

5. Lämpöpumpun valmisteleminen käyttöä varten

5.1. Etäisyys altaasta.

Lämpöpumppu on sijoitettava vähintään 2 metrin päähän uima-altaasta.

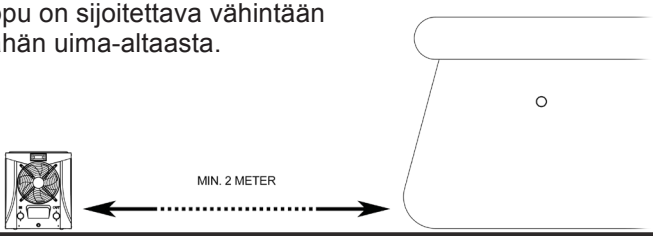

⚠ Lämpöpumpun ympärille on jätettävä vähintään 0,3 metrin esteetön alue.

⚠ Yksikkö on sijoitettava tasaiselle ja kiinteälle alustalle.

⚠ Ilmansaannin varmistamiseksi puhaltimen edessä on oltava vähintään 1,5 metriä esteetöntä tilaa.

5.2. Tyypillinen kokoonpano

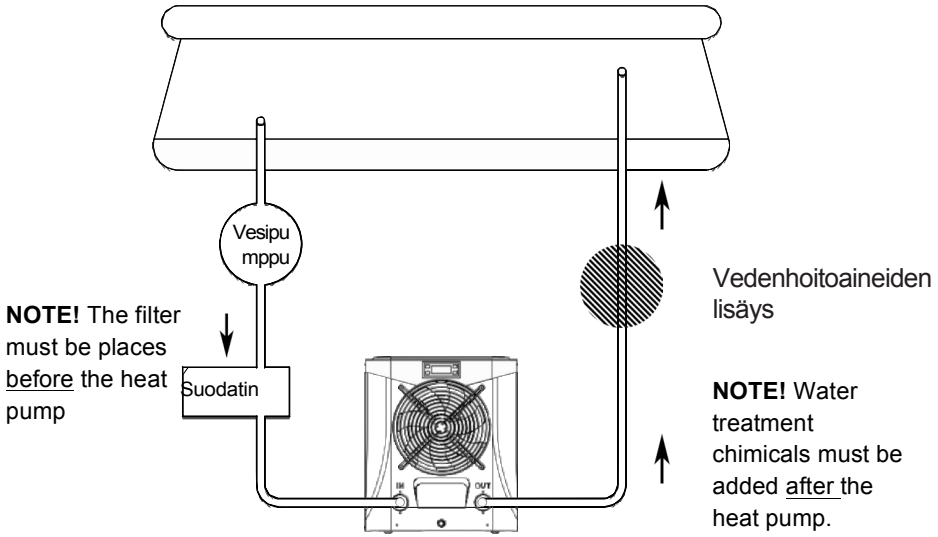

Hot Splash

⚠ Kaikkien vedenhoitoaineiden lisäyspisteen tulee sijaita lämpöpumpun jälkeen (lisätietoja hoitokemikaaleista, ks. kappale 8.1).

Copyright - All rights reserved Swim & fun Scandinavia ApS • www.swim-fun.dk • MV-1067-11-2016

5.3. Letkun liittäminen

Vaihe 1

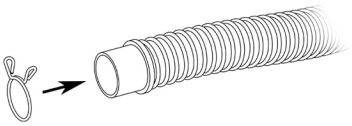

Vaihe 2

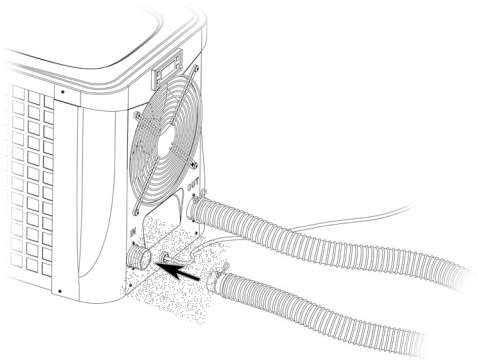

⚠ On normaalia, että lämpöpumpusta valuu kondenssivettä käytön aikana. Kyse ei ole viasta tai vuodosta! Lisätietoja veden kondensoitumisesta, ks. kappale 7.1.

5.4. Sähköliitännät

Vikavirtasuojalaitteesta (RCD) on saatavana sekä EU- että UK-versio.

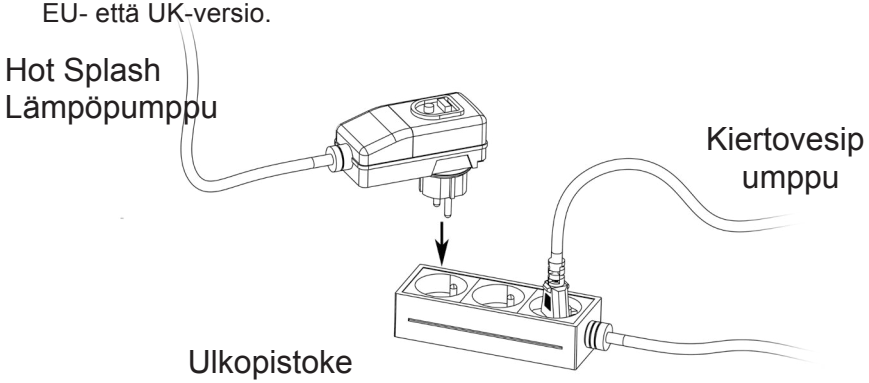

⚠ Varmista, että pistorasia on maadoitettu.

⚠ Altaan kiertovesipumpun tulee toimia samaan aikaan lämpöpumpun kanssa. Tämän vuoksi ne on yhdistettävä samaan ulkona käytettpiiriin.

Copyright - All rights reserved Swim & fun Scandinavia ApS • www.swim-fun.dk • MV-1067-11-2016

6. Käynnistäminen ja asetukset

6.1. Näyttö

1. ON/OFF-painike	2. Virran merkkivalo	3. Asetukset-painike
4. Asetusten merkkivalo	5. Asetuslämpötilan nostaminen tai nykyinen vedenlämpötila	6. Asetuslämpötilan vähentäminen tai ilman lämpötila lämpöpumpun sisällä
7. Puhaltimen merkkivalo	8. Toiminnan merkkivalo	9. Allasveden lämpötila

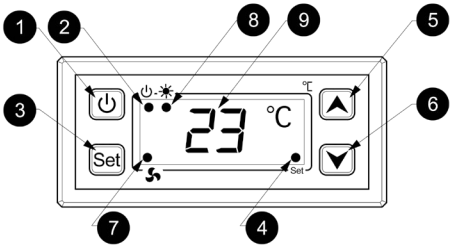

6.2. Järjestelmän käynnistäminen (altaan kiertovesipumppu ja lämpöpumppu).

VAIHE 1 (Käynnistys)

Käynnistä altaan kiertovesipumppu (ei sisälly lämpöpumpputoimitukseen). Tarkasta mahdolliset
vuodot ja veden riittävä virtaus altaaseen ja altaasta.

VAIHE 2 (Käynnistys)

Paina lämpöpumpun vikavirtasuojalaitteen vihreää palautuspainiketta. Virran merkkivalo (2) syttyy osoittaen, että lämpöpumppu on valmis käynnistämistä varten.

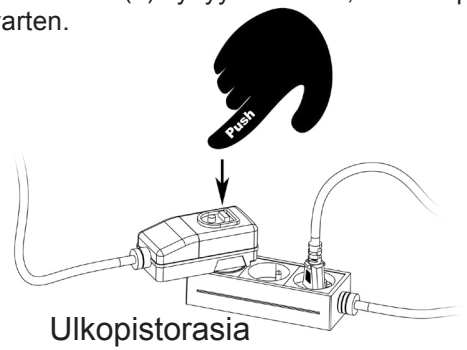

Ulkopistorasia

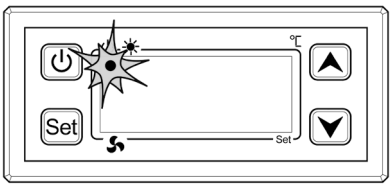

Copyright - All rights reserved Swim & fun Scandinavia ApS • www.swim-fun.dk • MV-1067-11-2016

VAIHE 3 (Käynnistys)

Käynnistä lämpöpumppu painamalla ON/OFF-painiketta (1). Näyttöön tulee nykyinen vedenlämpötila, ja lämpöpumppu käynnistyy automaattisesti. Toiminnan merkkivalo (8) osoittaa lämpöpumpun olevan käynnissä. Puhaltimen merkkivalo (7) osoittaa puhaltimen olevan käynnissä.

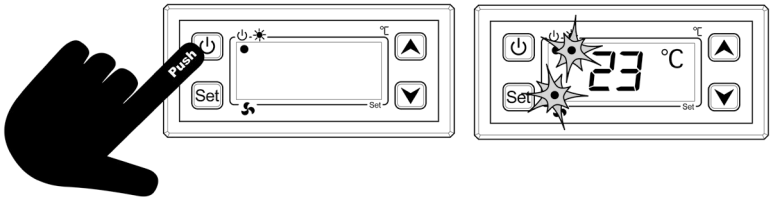

⚠ Lämpöpumppu ei toimi, mikäli ulkona on liian kylmä. Silloin näytöllä vilkkuu 'TCO'. Lisätietoja hälytyksistä, ks. kappale 9.2.

⚠ Lämpöpumppu ei käynnisty, jos asetettu vedenlämpötila on saavutettu (asetusarvo määritetään vaiheessa 6). Tällöin näytössä näkyy veden nykyinen lämpötila. Lämpöpumppu käynnistyy automaattisesti, kun veden lämpötila alittaa asetuslämpötilan 1 °C:lla.

⚠ Lämpöpumpussa on 2,5 minuutin kompressoriviive, joka suojaa komponenttien ohjauspiiriä. Kompressorin jokainen käynnistys käynnistää ajastimen aikalaskurin. Toiminnan merkkivalo (8) vilkkuu osoittaen, ettei lämpöpumppu käytä kompressoria sillä hetkellä. Toiminnan merkkivalo (8) palaa kiinteästi osoittaen, että lämpöpumppu käyttää kompressoria sillä hetkellä.

VAIHE 4 (Käynnistys)

Tarkasta muutaman minuutin kuluttua, että lämpöpumpusta tuleva ilma on alkanut viilentyä

VAIHE 5 (Toiminta)

Anna lämpöpumpun ja suodatin-/vesipumpun käydä ensin 24 tuntia vuorokaudessa, kunnes

⚠ Altaan asetuslämpötilan saavuttaminen kestää useita päiviä veden lähtölämpötilasta, ympäristön lämpötilasta ja altaan tilavuudesta riippuen.

⚠ Hyvä suojapeite ja altaaseen ja altaasta kulkevien johtojen eristäminen voi lyhentää lämmitysaikaa merkittävästi.

Copyright - All rights reserved Swim & fun Scandinavia ApS • www.swim-fun.dk • MV-1067-11-2016

VAIHE 6 (Asetukset)

Aloita lämpötilan asettaminen painamalla Set-painiketta (3). Asetusten merkkivalo (4) ilmoittaa, että näyttö on asetusvalikossa. Valikko sulkeutuu ja tallentaa kaikki muutokset automaattisesti 5 sekunnin kuluttua.

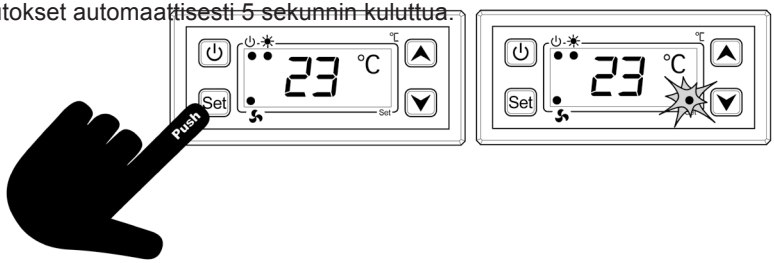

Aseta haluttu lämpötila nuolipainikkeilla Ylös (5) tai Alas (6).

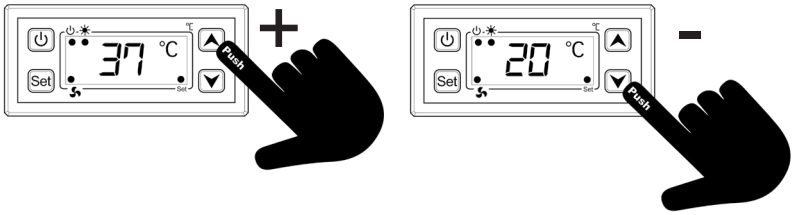

⚠ Asetusvalikko on käytössä vain silloin, kun lämpöpumppu on käynnissä.

VAIHE 7 (Sammuttaminen)

Lämpöpumppu sammutetaan painamalla ON/OFF-painiketta (1).

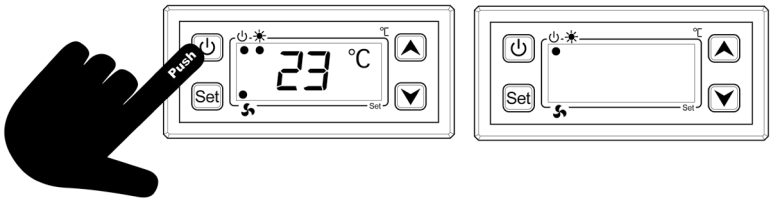

⚠ Silloin lämpöpumppu sammuu, mutta puhallin jatkaa toimintaa 60 sekunnin ajan jäähdytyksen vuoksi.

Copyright - All rights reserved Swim & fun Scandinavia ApS • www.swim-fun.dk • MV-1067-11-2016

7. Huomioitavaa

7.1. Veden kondensoituminen

Lämpöpumpun normaaliin toimintaan kuuluu tuloilman viilentyminen, jolloin haihduttimen ripoihin voi kondensoitua vettä, joka valuu pois yksikön pohjasta.

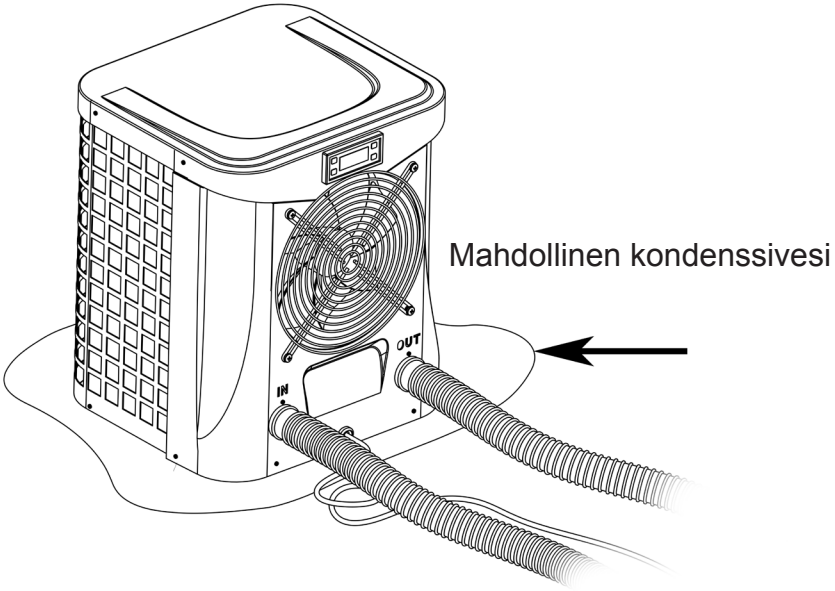

⚠ Kondenssiveden valuminen lämpöpumpusta on normaalia. Kyseessä ei ole vuoto tai vika yksikössä. Jos ilmankosteus on korkea, kondenssivettä voi tulla useita litroja päivässä.

Copyright - All rights reserved Swim & fun Scandinavia ApS • www.swim-fun.dk • MV-1067-11-2016

8. Ohjeita

8.1. Veden kemiallinen tasapaino

Veden kemiallisen tasapainon ylläpitämiseen on kiinnitettävä erityistä huomiota, ja arvojen tulee olla seuraavien rajojen sisällä:

	Min.	Maks.
pH	7,0	7,8
Vapaa kloori (mg/l)	0,5	1,5
Suola	/	8

⚠ Jos yhden tai useamman pitoisuuden arvo nousee liian korkeaksi, lämpöpumppu voi vaurioitua pysyvästi. Allasveden kemiallisen tasapainon laiminlyönti johtaa takuun raukeamiseen. Takuuehdot, ks. kappale 13.

8.2. Kylmä/huono sää

Lämpöpumppu on suunniteltu kestämään sadesäitä ja pakkasasteita erityisesti kehitetyn jäänestotekniikan avulla. Emme kuitenkaan suosittele lämpöpumpun jättämistä ulos pitkäksi aikaa (esimerkiksi talven yli). Kun allas tyhjennetään talven varten, lämpöpumppu kannattaa siirtää säilytykseen kuivaan tilaan.

8.3. Lämpöpumpun käynnistäminen pitkän säilytysajan jälkeen

Jos lämpöpumppu on ollut pitkään säilytyksessä, sen käynnistäminen tulee tehdä seuraavasti:

1. Tarkasta järjestelmä likaantumisen ja vaurioiden varalta.
2. Puhdista haihduttimen rivat tarvittaessa. Varmista, että haihduttimen rivat ovat puhtaat. Ilmansaannin tukkeutuminen heikentää laitteen toimintaa ja johtaa lämmöntuoton vähentymiseen.
3. Tarkasta puhallin tukosten varalta.
4. Kytke veden tulo- ja menoliitännät.
5. Käynnistä veden virtaus lämpöpumpulle käynnistämällä altaan kiertovesipumppu.
6. Kytke lämpöpumpun virta ja paina vikavirtasuojalaitteen vihreää painiketta.

Copyright - All rights reserved Swim & fun Scandinavia ApS • www.swim-fun.dk • MV-1067-11-2016

9. Kunnossapito ja virheilmoitukset

9.1. Kunnossapito

1. Tarkasta vedensyöttö yksikköön ja yksiköstä säännöllisesti. Veden alhainen virtaus tai ilman pääsy johtoihin heikentää lämpöpumpun suorituskykyä ja toimintavarmuutta. Allasveden epäpuhtaudet vahingoittavat lämpöpumppua, ja siksi vesi tulee puhdistaa säännöllisesti. Takuuehdot, ks. kappale 12.
2. Lämpöpumpun ympäristön tulee olla esteetön ja hyvin ilmastoituva, kuten kappaleessa 5.1 on mainittu. Puhdista haihdutin ja haihduttimen suojus säännöllisesti, jotta ilmanvirtaus ja samalla laitteen teho pysyvät hyvinä.
3. Tarkasta virtajohto ja -liittimet säännöllisesti. Jos toiminnassa on häiriötä tai haistat palaneen hajua sähkökomponenttien lähellä, sammuta lämpöpumppu ja ota yhteyttä jälleenmyyjään.
4. Lämpöpumppu tulee tyhjentää poistamalla vesi yksikön pohjasta, mikäli laitettava ei käytetä pitkään aikaan.

9.2. Hälytykset ja virheilmoitukset

Ongelmatilanteissa lämpöpumppu antaa virheilmoituksia. Näyttöön voi tulla seuraavia ilmoituksia:

Hälyty	Syy	Ratkaisu
TCO	Ilma on liian kylmä (lämpötila on alle 15 °C).	Lämpöpumppu käynnistyy automaattisesti, kun ilman lämpötila nousee yli 15 °C:n.
AL1	Joku lämpöpumpun antureista on vaurioitunut.	Lämpöpumppu ei käynnisty automaattisesti. Sammuta lämpöpumppu ja käynnistä se uudelleen. Tarkasta, ilmestyykö ilmoitus AL1 uudelleen. Jos hälytys näkyy edelleen, ota yhteyttä huoltoliikkeeseen tai vastaavaan ammattitahoon vaaratilanteiden
AL2	Kompressorin paine on liian korkea.	Lämpöpumppu ei käynnisty automaattisesti. Sammuta lämpöpumppu ja käynnistä se uudelleen. Tarkasta, ilmestyykö ilmoitus AL2 uudelleen. Jos hälytys näkyy edelleen, ota yhteyttä huoltoliikkeeseen tai vastaavaan ammattitahoon vaaratilanteiden

⚠ Voit tarkastaa veden lämpötilan ilmoituksen TCO, AL1 tai AL2 yhteydessä painamalla nuolipainiketta Ylös. Nuolipainikkeella Alas esiin saadaan ilman lämpötila lämpöpumpun sisällä.

Copyright - All rights reserved Swim & fun Scandinavia ApS • www.swim-fun.dk • MV-1067-11-2016

10. Ympäristö

Tätä lämpöpumppua ei saa hävittää käyttöiän päätyttyä kotitalousjätteen mukana. Se on toimitettava sähkö- ja elektroniikkaromun käsittelyyn erikoistuneeseen kierrätyspisteeseen. Oikea hävittäminen auttaa säästämään ympäristöä.

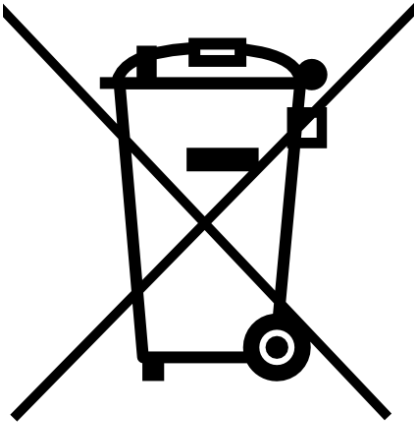

11. Huolto

If you have questions or need further informtion you are welcom to contact customer support at **Swim & Fun Scandinavia at +45 7022 6856**.

If you need to contact us regarding af warrenty claim,please do so directly on our online support system at **www.swim-fun.dk/SUPPORT**

Or use the link here to the right

Copyright - All rights reserved Swim & fun Scandinavia ApS • www.swim-fun.dk • MV-1067-11-2016

12. Takuu

Rajoitettu takuu

Valmistaja myöntää laitteen kaikille osille kymmenen vuoden valmistus- ja materiaalivirhetakuun ostopäivästä lukien. Takuu kattaa vain materiaali- ja valmistusvirheet, jotka estävät tuotteen normaalin asentamisen tai toiminnan. Vialliset osat vaihdetaan tai korjataan.

Takuu ei kata kuljetusvaurioita, laitteen käyttöä muuhun kuin sille tarkoitettuun tarkoitukseen eikä vaurioita, joiden syynä on virheellinen asentaminen tai käyttäminen, törmäys tai vastaava, jäätymisen aiheuttama halkeaminen tai virheellinen säilyttäminen.

Takuu raukeaa, mikäli käyttäjä on tehnyt tuotteeseen muutoksia.
Takuu ei kata tuotteesta johtuvia vahinkoja, omaisuusvahinkoja eikä tuotannonmenetyksiä.

Takuu on rajoitettu ensimmäiseen kuluttajaostajaan, eikä sitä voi siirtää.
Takuu ei koske tuotteita, jotka on siirretty alkuperäisestä asennuspaikastaan.
Valmistajan vastuu ei voi olla suurempi kuin viallisen osan korjaus- tai vaihtokustannus, eikä se kata viallisen osan irrottamisesta johtuvia työkustannuksia, osan kuljetuskustannuksia korjaamolle ja takaisin tai muita materiaaleja, joita korjauksen suorittaminen vaatii.

Takuu ei kata toimintahäiriöitä tai vikoja, joiden syynä on:

1. Valmistajan laatiman ja laitteen mukana toimittaman ”Ohjekirjan” asennus-, käyttö- tai huolto-ohjeiden puutteellinen noudattaminen.
2. Laitteen asentamiseen liittyvien toimenpiteiden epäammattimainen suorittaminen.
3. Allasveden kemiallisen tasapainon laiminlyöminen [pH-taso 7,0 – 7,4. Vapaa kloori 0,5 – 1,5 mg/l. Liuenneen kuiva-aineen kokonaismäärä (TDS) alle 1200 ppm. Suola enintään 8 g/l.]
4. Virheellinen käyttö, laitteen muuttaminen, onnettomuus, tulipalo, tulva, salamanisku, jyrsijät, hyönteiset, huolimattomuus tai odottamaton tapahtuma.
5. Sovittaminen, jäätyminen tai muu tapahtuma, joka ehkäisee veden riittävää kiertoa.
6. Laitteen käyttäminen ilmoitettujen minimi- tai maksimivirtausrajojen ulkopuolella.
7. Muiden kuin valmistajan hyväksymien osien tai tarvikkeiden käyttäminen laitteen yhteydessä.

Copyright - All rights reserved Swim & fun Scandinavia ApS • www.swim-fun.dk • MV-1067-11-2016

8. Käyttöilman kemiallinen saastuminen tai vedenhoitoaineiden ohjeiden vastainen käyttö, kuten vedenhoitoaineiden lisääminen laitteen tuloletkuun tai -veteen tai altaan pintakaivon kautta.
9. Vauriot, joiden syynä on ylikuumentuminen, virheellinen johdotus, virheellinen virransyöttö tai laitteen käyttäminen liian vähäisellä vesimäärällä, sekä epäsuorat vauriot, joiden syynä on O-renkaan, hiekkasuodattimen tai patruunasuodattimen toimintahäiriö.

Vastuun rajoittaminen

Tämä on ainoa valmistajan myöntämä takuu. Kenelläkään ei ole valtuuksia myöntää muita takuita valmistajan nimissä.

Tämä takuu korvaa kaikki muut takuut, myös esimerkiksi viitteenomaisesti laitteen myytävyyden parantamiseksi tai muussa tarkoituksessa ilmaistut takuut. Valmistaja rajaa nimenomaisesti takuun ulkopuolelle vastuun seurannaisvahingoista ja epäsuorista vahingoista sekä vahingoista, joiden syynä on sattumus tai varsinaiseen tai viitteelliseen takuuseen liittyvien ehtojen rikkominen.

Takuu antaa ostajalle tiettyjä juridisia oikeuksia, jotka voivat tarkoittaa eri asioita eri maissa.

Reklamointi

Mahdollisissa reklamaatiotapauksissa ostajan tulee ottaa yhteyttä laitteen myyneeseen liikkeeseen, ja asian yhteydessä on esitettävä asianmukainen ostokuitti. (See section 11).

Tärkeää!

Ongelmatilanteissa auttaa Swim & Fun Scandinavia ApS:n tekninen tukipuhelin:

Tanska: +45 7022 6856 ma – pe klo 9.00 – 15.00.

Koska tunnemme sekä tuotteemme että alueelliset olosuhteet, saat asiantuntevaa apua helposti ja nopeasti.

Copyright - All rights reserved Swim & fun Scandinavia ApS • www.swim-fun.dk • MV-1067-11-2016